薄型LEDライトボックス（片面）

屋内用

受注生産品
納期：約2週間

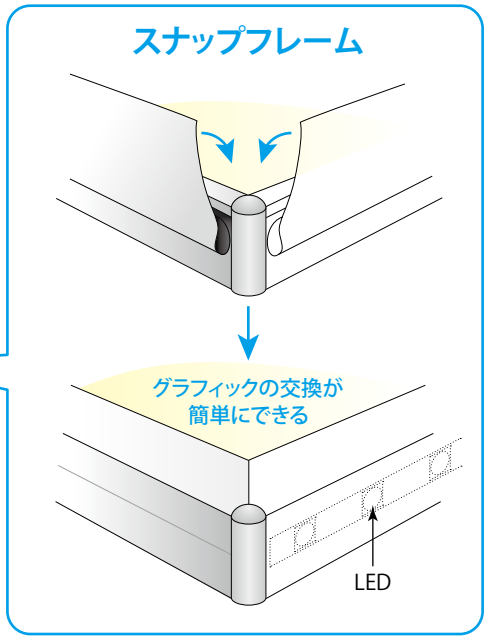

カラー

パネル厚み20ミリ・16ミリ
□白色 9,000k 7,500k 6,500k 6,000k
5,300k 4,700k 4,200k 3,700k
■電球色 3,200k 2,700k

パネル厚み10ミリ
□白色 6,500k 5,300k

パネル厚み	20ミリ	16ミリ	10ミリ
フレームの幅・奥行	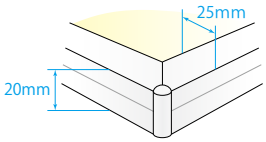	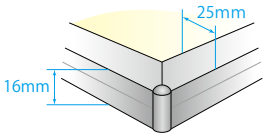	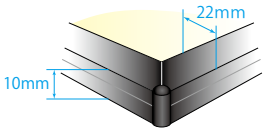
フレームカラー	○ホワイト ●シルバー ●ブラック	○ホワイト ●シルバー ●ブラック	●シルバー ●ブラック
最小サイズ	210mm×297mm	210mm×297mm	210mm×297mm
最大サイズ	1500mm×2500mm	1220mm×2440mm	841mm×1189mm

特　徴

- サイズオーダー
- 明るく均一な照明
- グラフィックの交換が簡単

主用途

- 商業施設
（化粧品売場、ドラッグストアなど）の
ライトディスプレイ

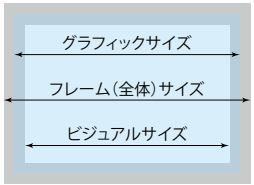

■サイズ例

20ミリタイプ / 16ミリタイプ

グラフィックサイズ	フレーム（全体）サイズ	ビジュアルサイズ	LED	重さ	消費電力
A0 841mm×1189mm	863mm×1211mm	813mm×1161mm	ロングエッジ×2	12.69kg	27.60W
A1 594mm×841mm	616mm×863mm	566mm×813mm	ショートエッジ×2	6.93kg	13.20W
A2 420mm×594mm	442mm×616mm	392mm×566mm	ロングエッジ×1	3.94kg	6.60W

10ミリタイプ

グラフィックサイズ	フレーム（全体）サイズ	ビジュアルサイズ	LED	重さ	消費電力
A0 841mm×1189mm	863mm×1211mm	819mm×1167mm	ロングエッジ×2	8.85kg	27.60W
A1 594mm×841mm	616mm×863mm	572mm×819mm	ショートエッジ×2	4.84kg	13.20W
A2 420mm×594mm	442mm×616mm	398mm×572mm	ロングエッジ×1	2.78kg	6.60W