MY1（マイワン）-S

DC12V

防 水

▲原寸大

カラー

□白色　6,500k　5,000k　4,000k

■電球色　3,500k　3,000k

特　徴

- 防水性、耐候性さらにアップ！
- 小さな細かい文字に最適
- 高出力2835LED素子
- ダブルサイズFR4 PCB採用
- 高品質のレンズ採用で変色が少ない
- 高さ3～8cmのチャンネル文字や、ライトボックスのバックライトなどに適用

■照射角120°×160°

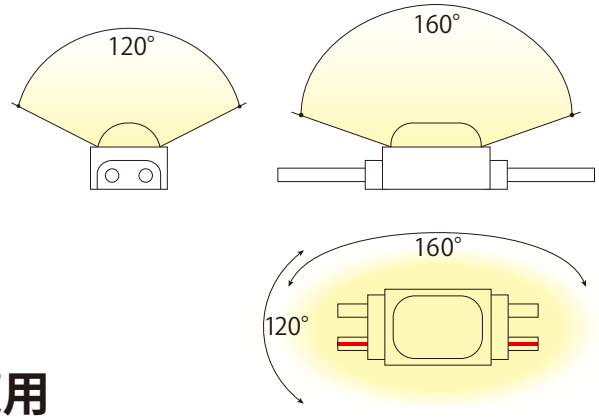

商品仕様
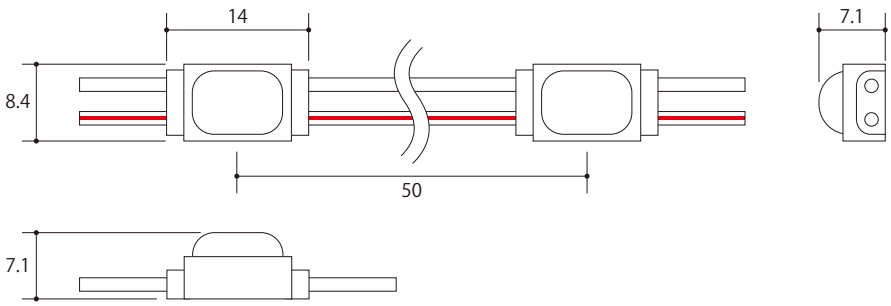
L E D 素 子	SMD2835
駆 動 電 圧	DC12V
消 費 電 流	30mA
消 費 電 力	0.36W
明 る さ	61 lm
効 率	170 lm/w
照 射 角	120°×160°
サ イ ズ	L:14mm, W:8.4mm, H:7.1mm
作 動 温 度	-25℃～+60℃
保 管 温 度	-25℃～+85℃
防 水	IP67
最 大 連 結 数	100ヶ
1 ロ ー ル	100ヶ