スネーク72S（ワンカット可）　簡単に曲がり自由な形が形成できる!!

人気商品

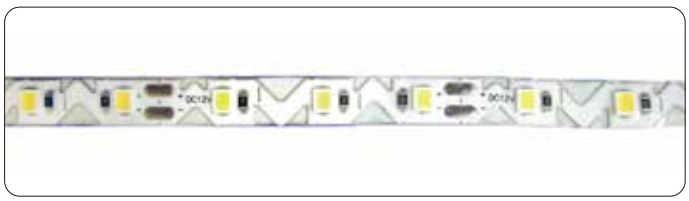

▲原寸大

屋内用 非防水

販売単位 5m/本

カラー

□白色　4,000k
（その他カラー順次発売予定）

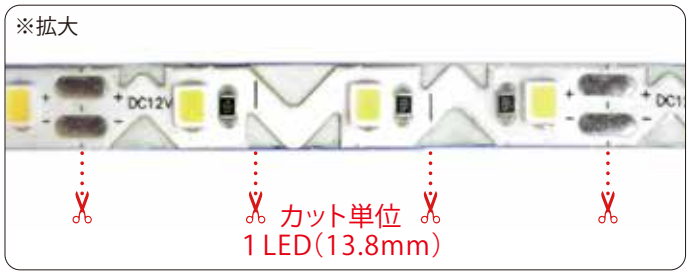

■配線例

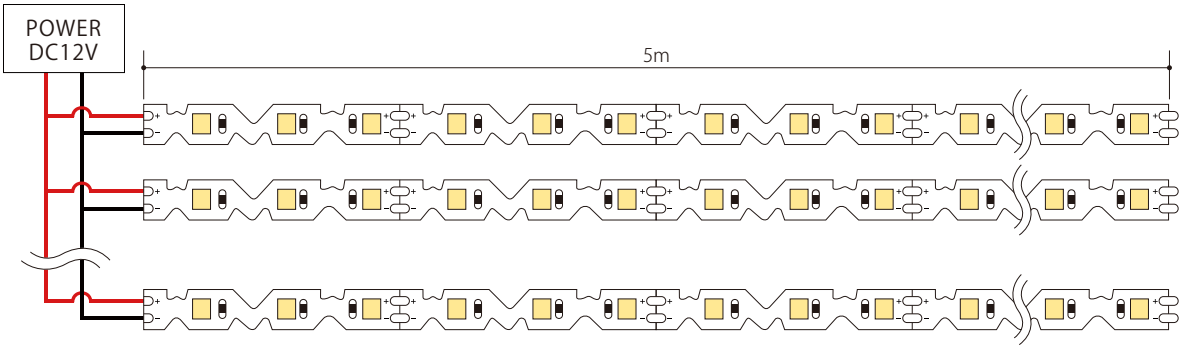

特　徴

- 1 LEDずつカットできる
- 形状に合わせて曲げて使える
- 小さな文字に最適
- 曲線的なライン照明
- 両面テープ付

商品仕様
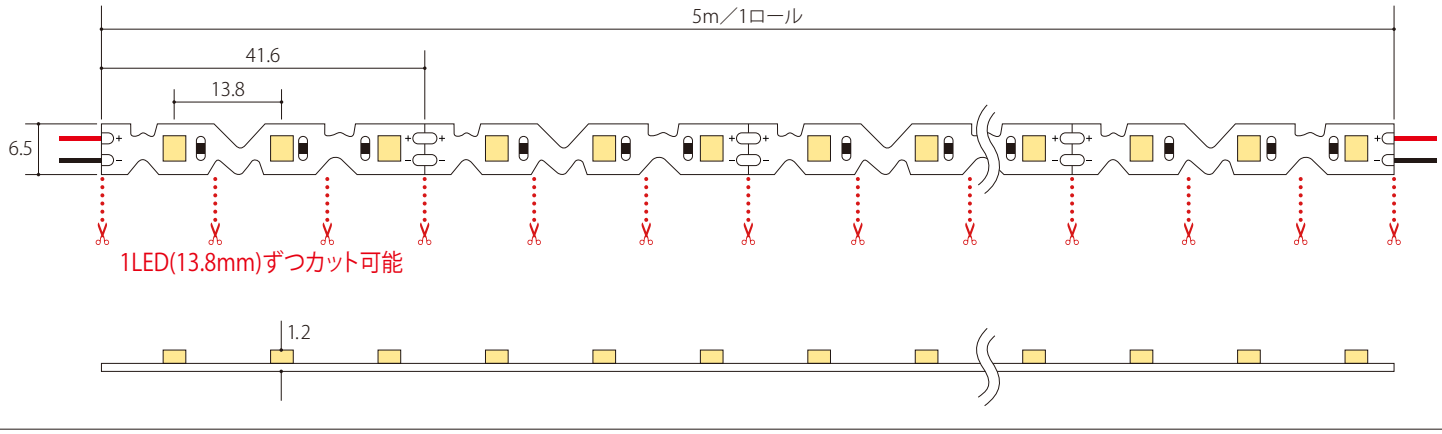
LED素子	SMD2835
駆動電圧	DC12V
消費電流	0.6 A/1m
消費電力	7.2 W/1m
照射角	120°
明るさ	700 lm/m
防水性能	IP54
作動温度	-20℃～+60℃
サイズ	L:5,000mm,W:6.5mm,H:1.2mm